ZIFORT

Fabriqué en France

FICHE TECHNIQUE

Suspente Easytop Fermette

Référence produit : 03034

Code EAN : 3760324606070

3 760324 606070

DESCRIPTION

La suspente Easytop fermette est prévue pour l'isolation des combles. Elle permet la fixation de la membrane avec l'aménagement d'un vide allant de 30mm à 80mm. La boîte contient: 50 pièces, 50 vis et un embout long.



CARACTÉRISTIQUES

- Réducteur de ponts thermiques
- Compatible avec tout type de charpente

NOS AVANTAGES

- Système de réglage très précis et simple
- Robustesse

Réf.	Nom	Type de bâtiment	Ep. laine (mm)	Condi.	Pack	L x l x h (mm)	Poids (kg)	Crt./ palette	Prix public (U/HT)	Code EAN
03034	Suspente Easytop fermette	Rénovation/ Neuf	30-80	50 pcs.	ZC04	230 x 230 x 160	1.951	100	72.90 €	3760324606070

MISE EN OEUVRE

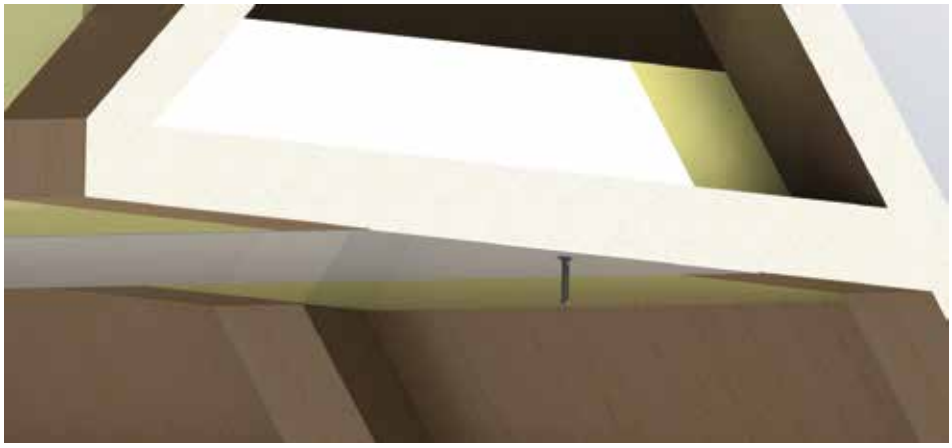

1. Fixer la fermette

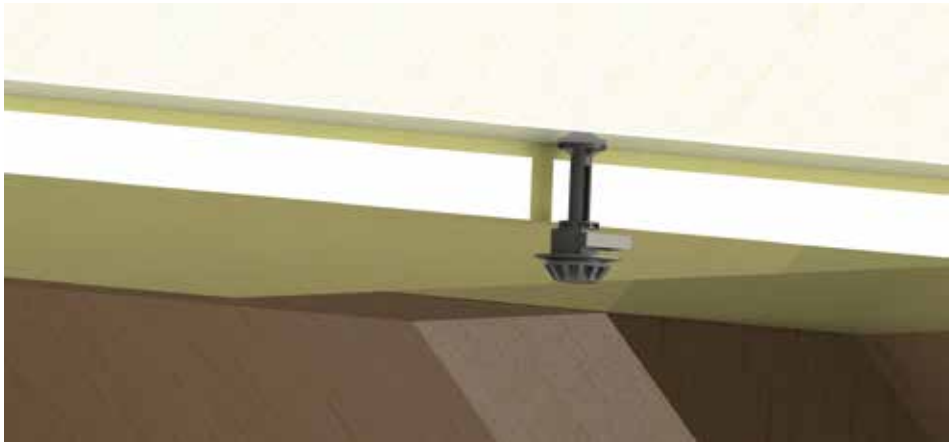

2. Positionner la tête

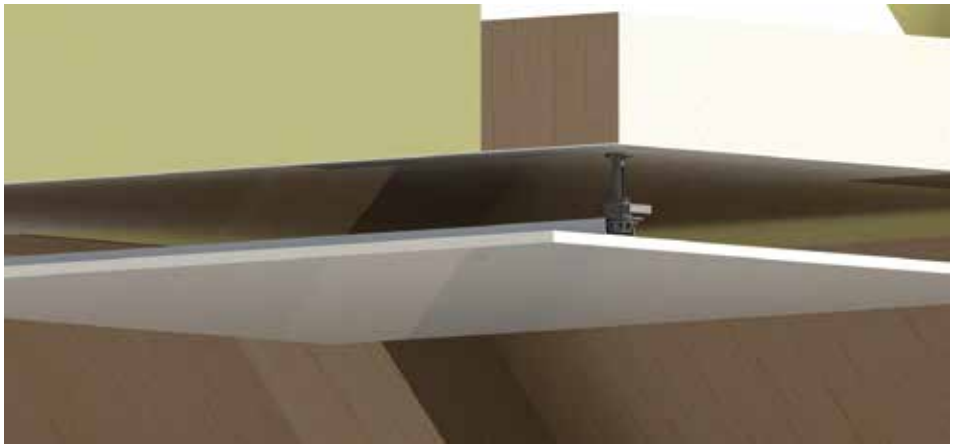

3. Clipser la tête

Lien vidéo : https://www.youtube.com/watch?v=wsmpcj5h2OQ

DIMENSIONS

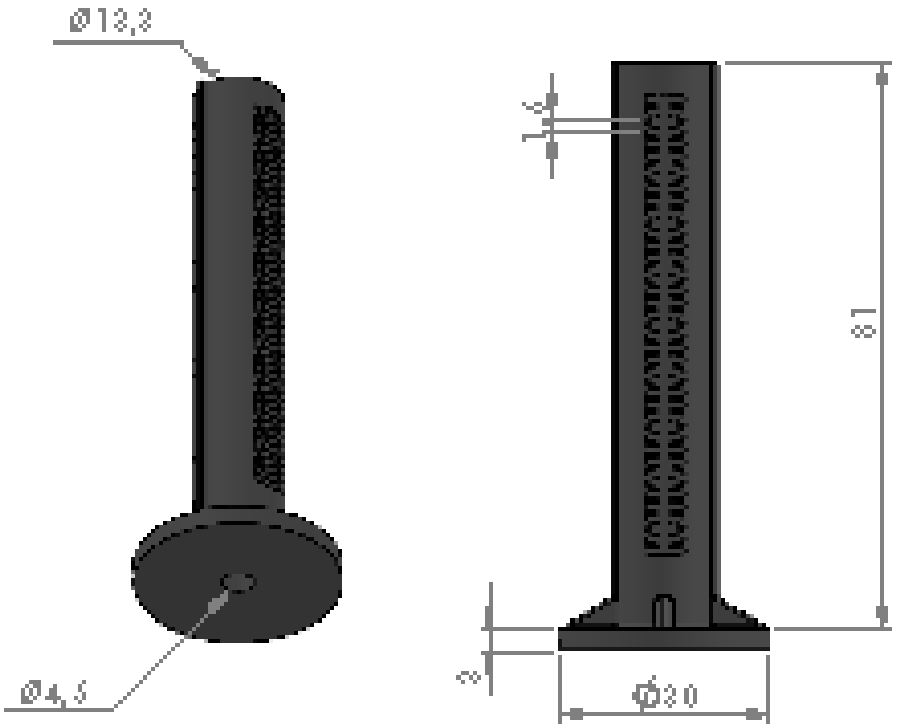

Unité de mesure : mm

Suspente Easytop fermette

ZIFORT

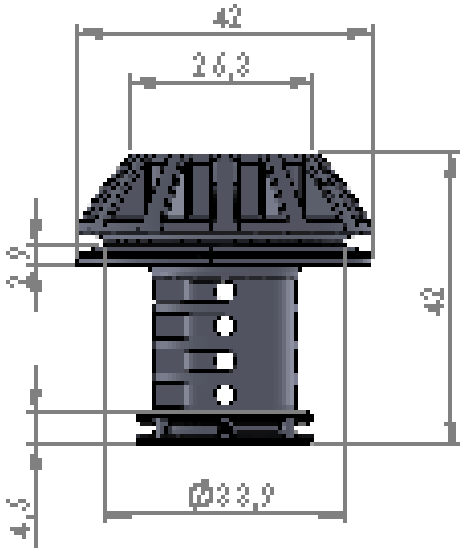

Unité de mesure : mm

Suspente Easytop fermette

ZIFORT

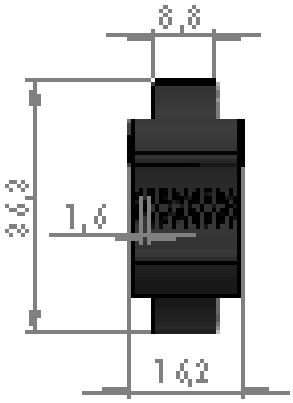

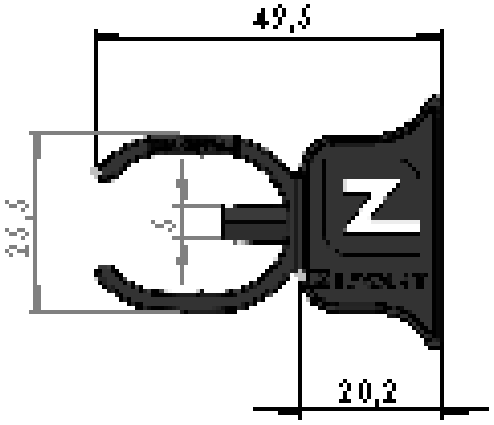

Unité de mesure : mm

Suspente Easytop fermette

ZIFORT