ZIFORT

Fabriqué en France

FICHE TECHNIQUE

Suspente Easytop Simple 12-16

Référence produit : 03028

Code EAN : 3760324606131

3 760324 606131

DESCRIPTION

La suspente Easytop simple permet de maintenir l'isolant sur la charpente. Il suffit d'embrocher l'isolant à travers la suspente puis de verrouiller l'épaisseur à l'aide du contre joint et de la tête de l'easytop qui sont fournis avec la suspente.

Brevet déposé ZIFORT



CARACTÉRISTIQUES

- Réducteur de ponts thermiques
- Mise en place facile

NOS AVANTAGES

- 100% recyclable
- Robustesse

Réf.	Nom	Type de bâtiment	Ep. laine	Condi.	Pack	L x l x h (mm)	Poids (kg)	Crt./ palette	Prix public (U/HT)	Code EAN
03028	Easytop simple 12-16	Rénovation/ Neuf	120-160	50 pcs.	ZC04	370 x 220 x 160	4.001	100	93.40 €	3760324606131

MISE EN OEUVRE



1. Fixer la suspente sur la charpente

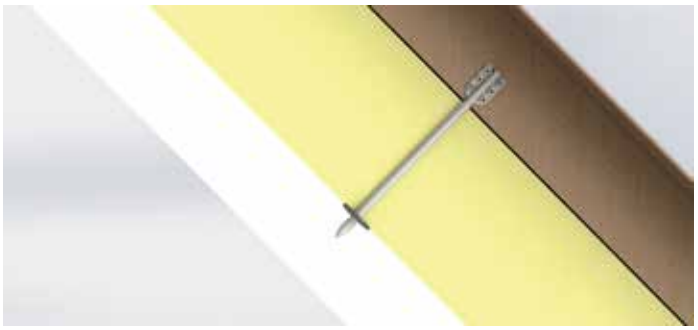

2. Positionner le contre-joint

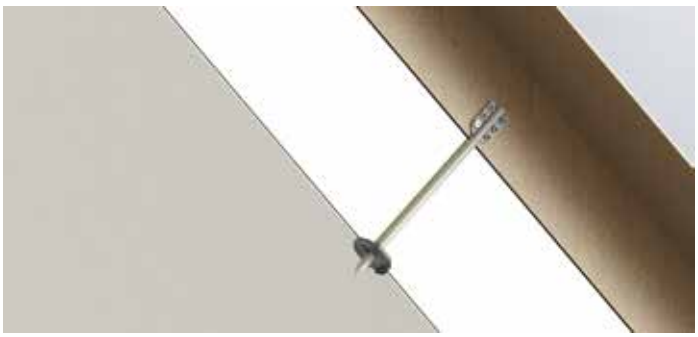

3. Positionner la membrane pare-vapeur Easyvap

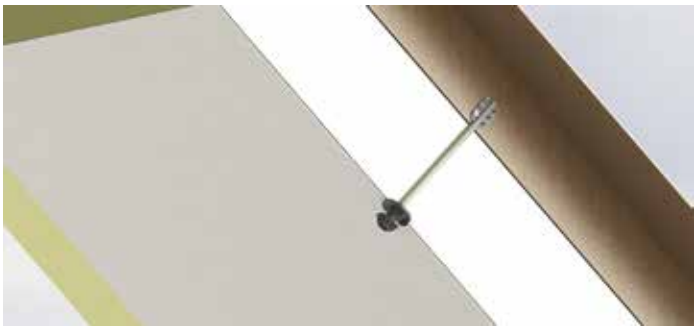

4. Positionner le joint et clipser la tête



5. Rendu final

Lien vidéo : https://www.youtube.com/watch?v=3X_GaZrjyts&t=1s

DIMENSIONS

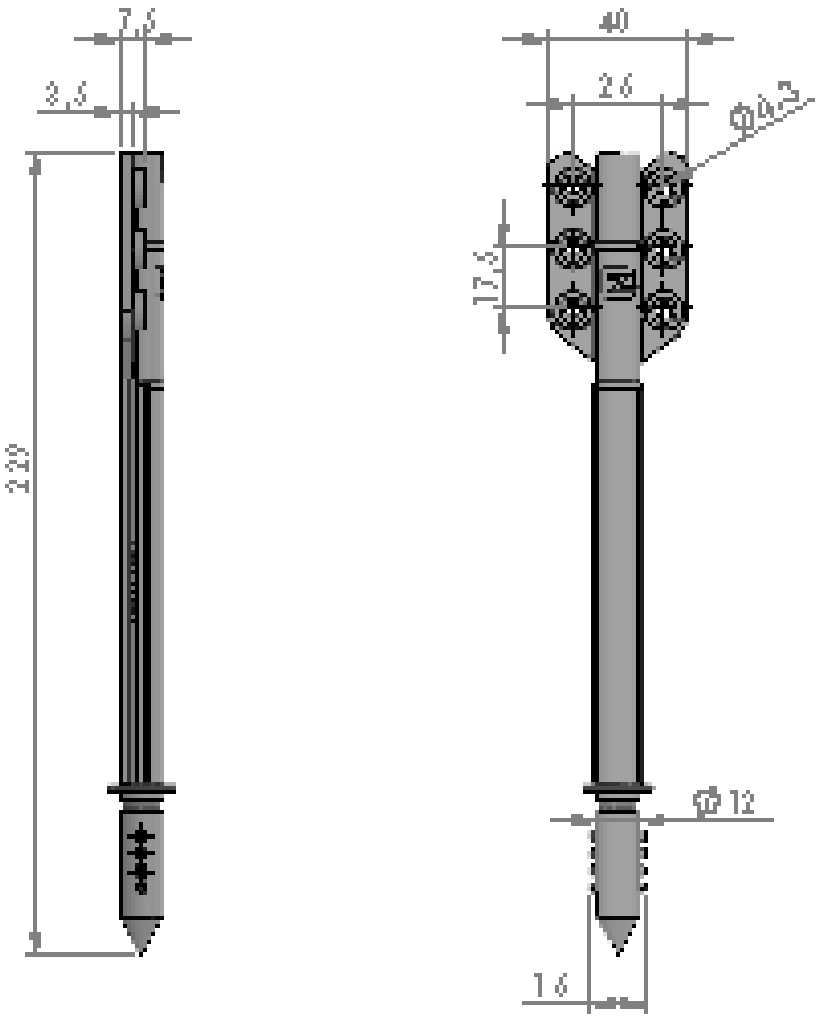

Unité de mesure : mm

Suspente Easytop Simple 12-16

ZIFORT

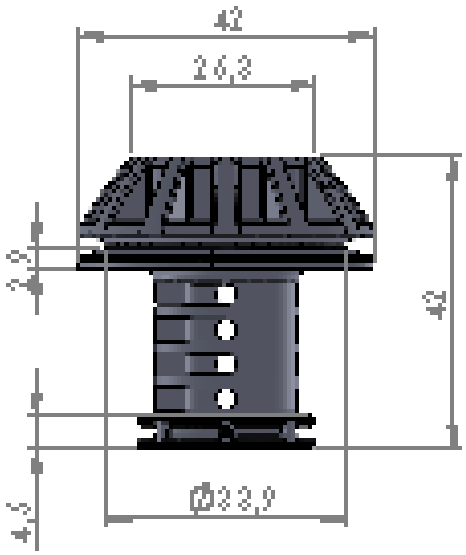

Unité de mesure : mm

Suspente Easytop Simple 12-16

ZIFORT

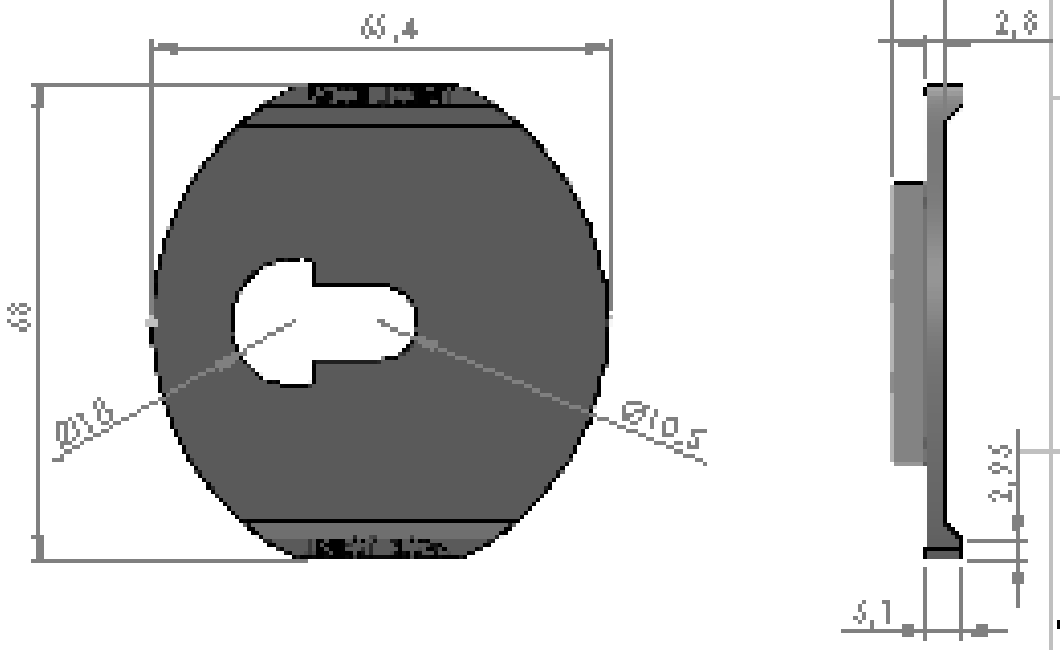

Unité de mesure : mm

Suspente Easytop Simple 12-16

ZIFORT

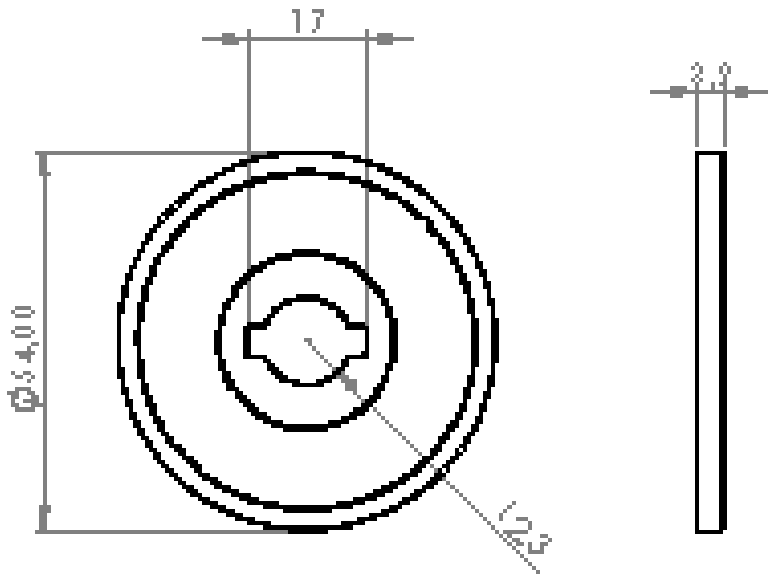

Unité de mesure : mm

Suspente Easytop Simple 12-16

ZIFORT