ZIFORT
Fabricant Français de Fixation pour le Bâtiment

FICHE TECHNIQUE



LE TRI + FACILE — ÉTUI + TUBE — BAC DE TRI
Séparez les éléments avant de trier

SUSPENTE CANALISATION EASYFLOW

Description

Fabriquée en France, la suspente canalisation Easyflow est une solution conçue pour la fixation solide et durable des tubes d'évacuation dans les vides sanitaires. Grâce à son système de réglage simple, elle assure une gestion optimisée de la pente pour un écoulement fiable des eaux usées, en neuf comme en rénovation.

Caractéristiques

- **Matériau composite renforcé :** assure une excellente solidité mécanique et une résistance à long terme.
- **Système d'ajustement** précis pour maitriser la pente d'écoulement.
- **Système réglable :** possibilité d'assembler 2 pièces pour s'adapter à de plus grandes dimensions de tuyaux.
- **Compatible jusqu'à Ø 140 mm** de diamètre de tuyau.
- **Attache inoxydable :** aucune pièce plastique au niveau du collier, pour une meilleure résistance dans le temps.
- **Charge de rupture de 40 kg** (coefficient de sécurité 3).

Informations

Réf	Désignation	Type de bâtiment	Longueur (cm)	Condi.	Poids (kg)	L x l x h (mm) carton	Crt/ palette	Prix public U/HT	Code EAN
03083	SUSPENTE CANALISATION EASYFLOW	neuf	min : 340 max : 730	8 pcs	1,2	560 x 135 x 60	220	58,75 €	3701748800477

04.74.75.07.58 info@zifort.fr www.zifort.fr 1 Route de Condamine, 01430 Saint-Martin-du-Fresne

SUSPENTE CANALISATION EASYFLOW

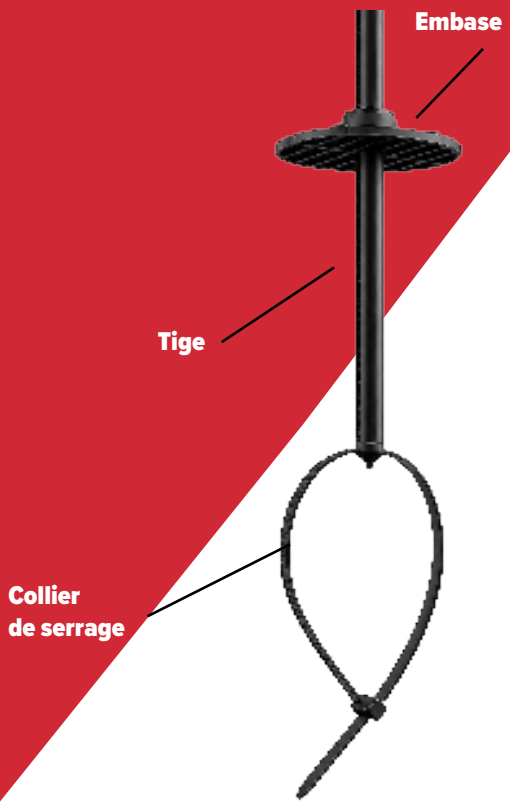

Applications :

Notre Suspente canalisation Easyflow est conçue pour la fixation des systèmes d'évacuation d'eaux usées dans les vides sanitaires :

- Passage des évacuations sous plancher béton.
- Fixation solide et durable des tubes d'évacuation.
- Gestion optimisée de la pente pour un écoulement fiable.

Avantages :

- Simple réglage de la pente d'écoulement.
- Attache inoxydable pour une résistance accrue dans le temps.
- Système réglable pour s'adapter aux grandes dimensions.

Mise en oeuvre :

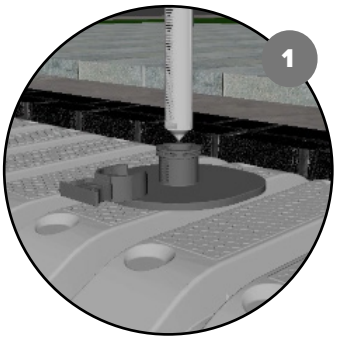

1. Mettre l'embase sur l'entrevous et glisser la clé

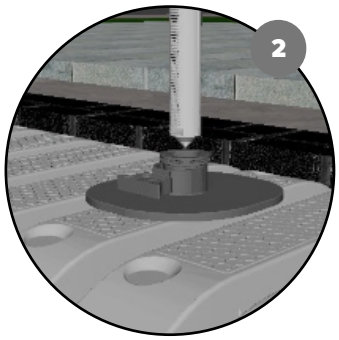

3. Percez l'entrevous avec la tige puis glisser la tige.



3. Insérer le collier de serrage

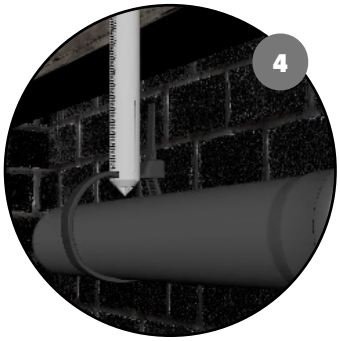

4. Faites glisser le tuyau de canalisation



Rendu final

Vidéo explicative

04.74.75.07.58 info@zifort.fr www.zifort.fr 1 Route de Condamine, 01430 Saint-Martin-du-Fresne

ARGUMENTAIRE PRODUIT

SUSPENTE CANALISATION EASYFLOW	
Caractéristiques techniques	• **Diamètre compatible jusqu'à Ø 140 mm,** permettant de couvrir une plus large gamme de tuyaux d'évacuation. • **Charge de rupture de 40 kg (coefficient 3),** garantissant une fixation fiable et sécurisée dans le temps. • **Système d'assemblage :** possibilité de combiner 2 pièces pour s'adapter aux grandes dimensions.
Avantages concurrentiels	• **Attache inoxydable vs collier plastique souple :** contrairement à la solution concurrente qui utilise un collier plastique souple, notre attache inox offre une meilleure résistance mécanique et une durabilité accrue, sans risque de fatigue du matériau dans le temps. • **Rapport qualité-prix :** un tarif nettement plus compétitif que la concurrence, tout en offrant des performances mécaniques supérieures.
Réponses au objections potentielles	• **Distribution limitée** : Notre réseau de distribution est en pleine expansion pour assurer une couverture nationale • **Prix trop élevé** : Nous avons conçu ce produit pour allier performance et prix compétitif, ce qui permet à nos clients de réaliser des économies sans compromettre la qualité.
Conclusion	La Suspente canalisation Easyflow est la solution idéale pour la fixation des systèmes d'évacuation dans les vides sanitaires. Grâce à son diamètre compatible étendu, son attache inoxydable et son système de réglage, elle offre une fiabilité et une durabilité supérieures aux solutions plastiques du marché, à un tarif nettement plus compétitif.

04.74.75.07.58 info@zifort.fr www.zifort.fr 1 Route de Condamine, 01430 Saint-Martin-du-Fresne