ZIFORT

Fabriqué en France

CSTB
le futur en construction

FICHE TECHNIQUE

Appui intermédiaire Easyfix 100

Référence produit : 03022

Code EAN : 3760324604557

3 760324 604557

DESCRIPTION

Réducteur de ponts thermiques, l'appui intermédiaire Easyfix est fabriqué en matière composite. Constitué d'une tige et d'une tête réglable il est compatible avec les fourrures F45 et F47. L'appui intermédiaire permet la fixation de l'isolant et de la fourrure métallique.

CARACTÉRISTIQUES

- Réducteur de ponts thermiques
- Mise en place facile
- Assimilable aux fourrures de 45mm et 47mm de largeur
- Possibilité d'ajuster la longueur de la tige de l'appui avec une pince si besoin
- Modulable pour une pose direct sur un mur irrégulier

NOS AVANTAGES

- Réglage précis et rapide
- Facilité d'utilisation
- Robustesse

Réf.	Nom	Type de bâtiment	Tapée menuise-rie (mm)	Ep. laine (mm)	Condi.	Pack	L x l x h (mm)	Poids (kg)	Crt./ palette	Prix public (U/HT)	Code EAN
03022	Appui Easyfix 100	Neuf	115-130	85-100	50 pcs.	ZC03	320 x 230 x 170	2.201	120	84 €	3760324604557

MISE EN OEUVRE

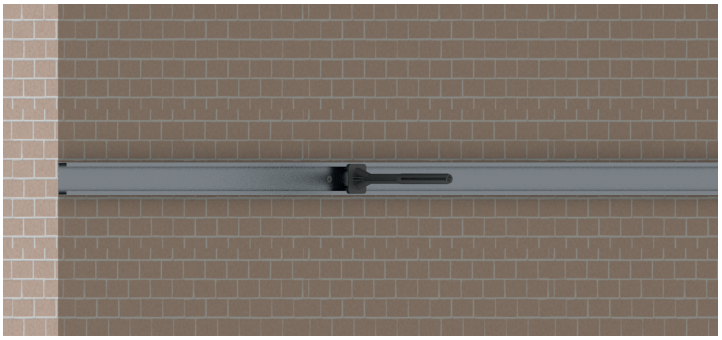

1. Fixer l'appui sur le rail

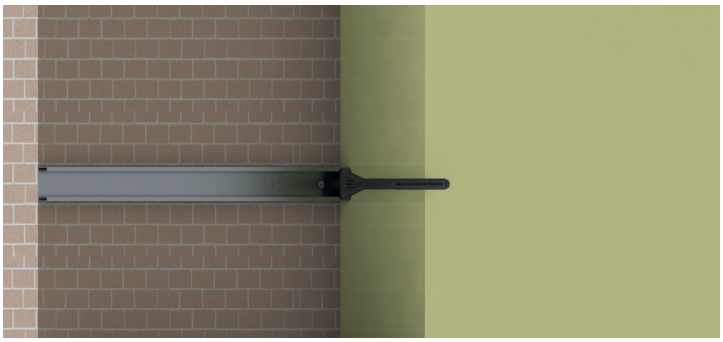

2. Positionner l'isolant

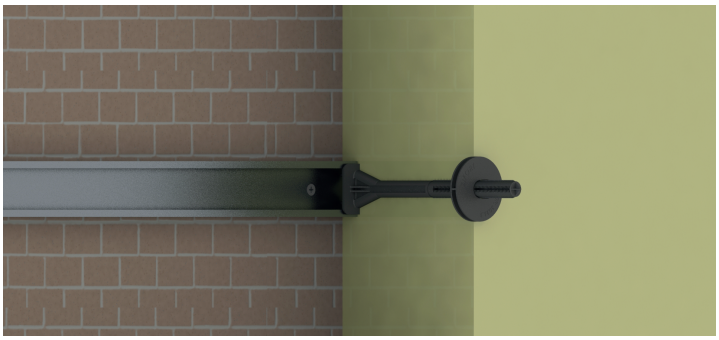

3. Fixer le contre-joint

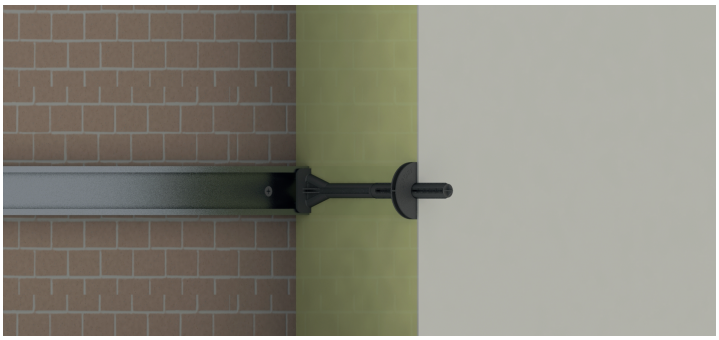

4. Positionner la membrane pare-vapeur Easyvap

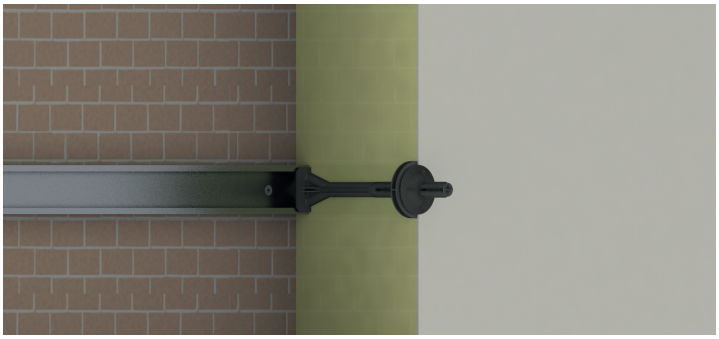

5. Positionner la Pastille RT Easyfix

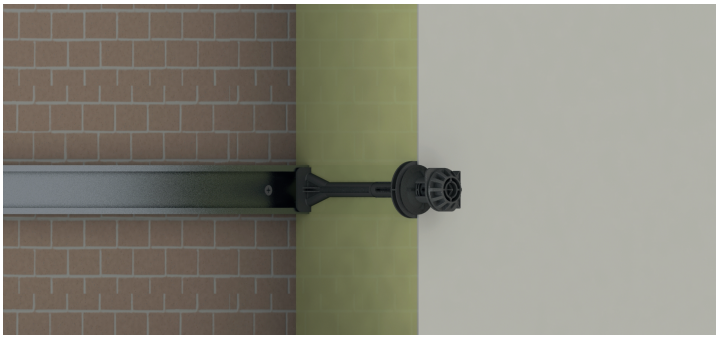

6. Régler la tête de l'appui puis la clipser

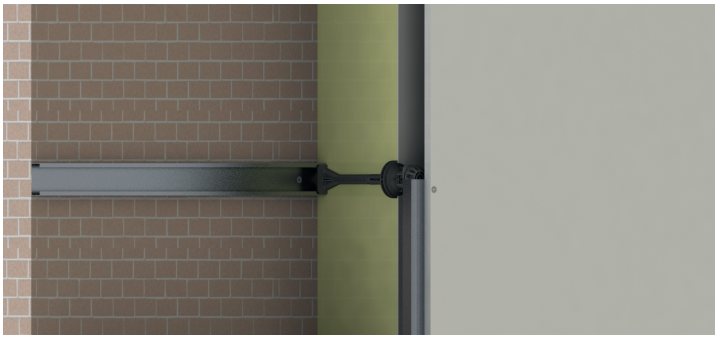

7. Rendu final

Lien vidéo : https://www.youtube.com/watch?v=Tn9drpQZYnQ

DIMENSIONS

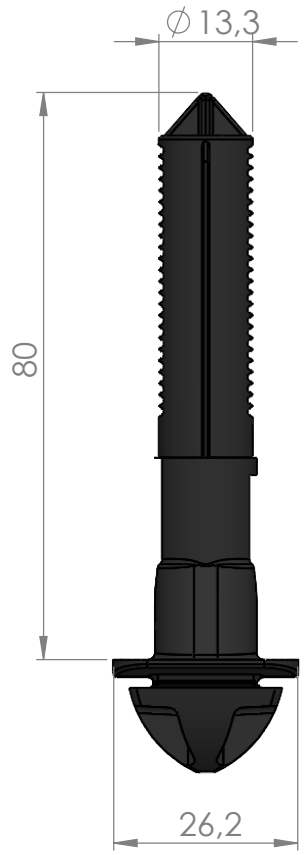

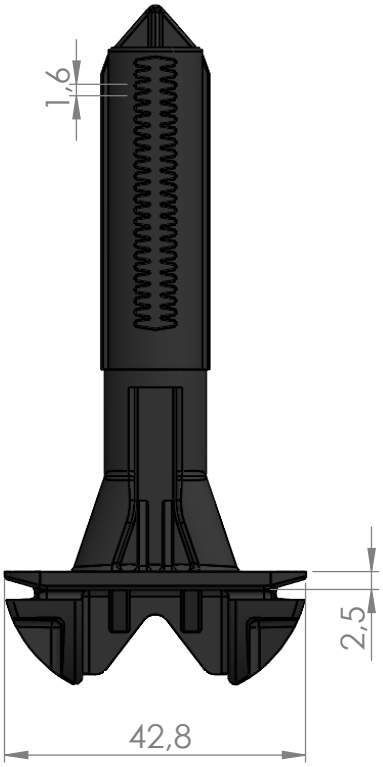

Unité de mesure : mm

Appui intermédiaire Easyfix 100

ZIFORT

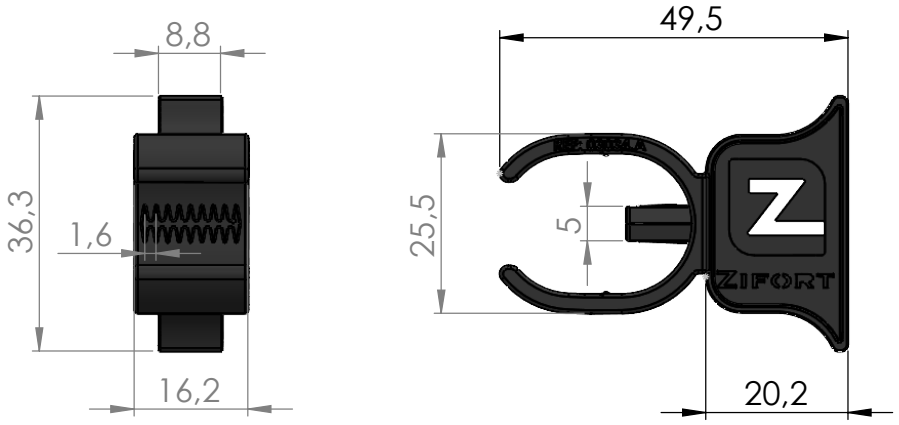

Unité de mesure : mm

Appui intermédiaire Easyfix 100

ZIFORT

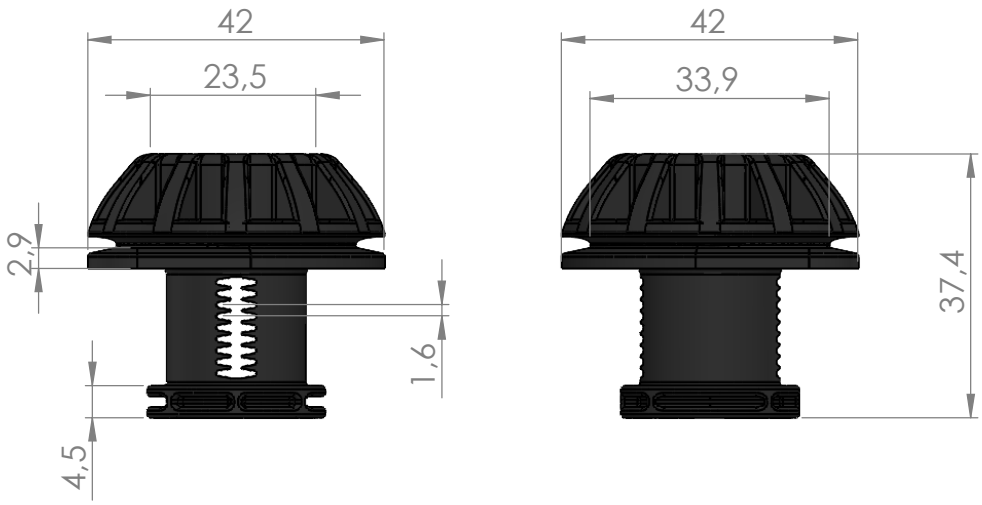

Unité de mesure : mm

Appui intermédiaire Easyfix 100

ZIFORT